Gloei-startschakelaar
Pre-heat starter switch
Glüh-startschalter
Commutateur de préchauffage et démarrage
Conmutador de arranque del precalentamiento
Interrutore di avviamento preriscaldato

Installatieinstructies
Installation instructions
Einbauanleitung
Instructions d'installation
Instrucciones de instalación
Istruzioni per il montaggio

Hoofdafmetingen
Principal dimensions
Hauptabmessungen
Dimensions principales
Dimensiones principales
Dimensioni principali

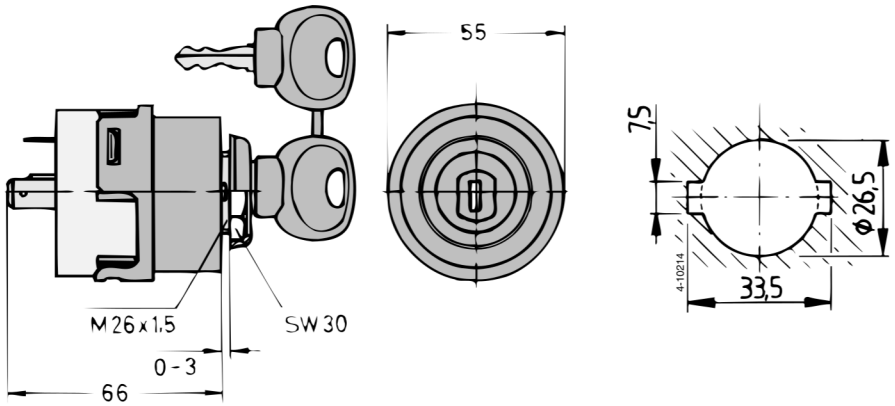

Schakelfuncties
Switch functions
Schaltfunktionen
Fonctions de commutation
Funciones de conmutación
Funzioni di commutazione

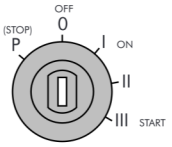

	P O I II III	I max. @ 12V	I max. @ 24 V	Tijd, Time, Zeit, Temps, Tiempo, Tempo
30 - 58		8 A	4 A	∞
30 - 15/54		35 A	17,5 A	∞
30 - 19		60 A	30 A	2 min.
30 - 17		60 A	30 A	1 min.
30 - 50a		60 A 18 A	40 A 5 A	1 sec. 1 min.

Aansluitingen
Connections
Anschlüsse
Raccordements
Conexiones
Allacciamenti

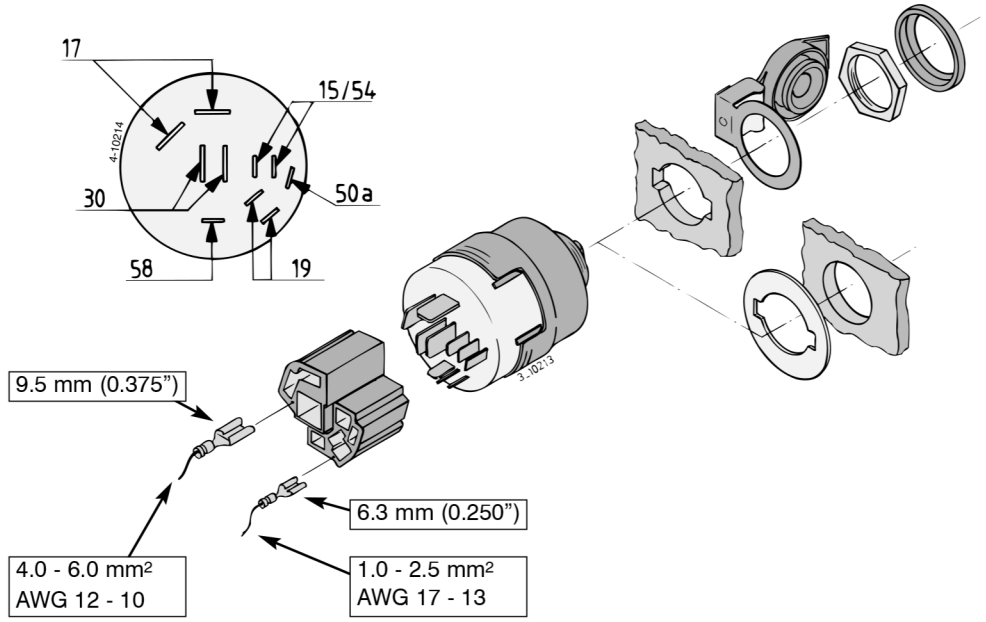

Installatievoorbeeld
Installation example
Installationsbeispiel
Exemple d'installation
Ejemplo de instalación
Esempio di installazione

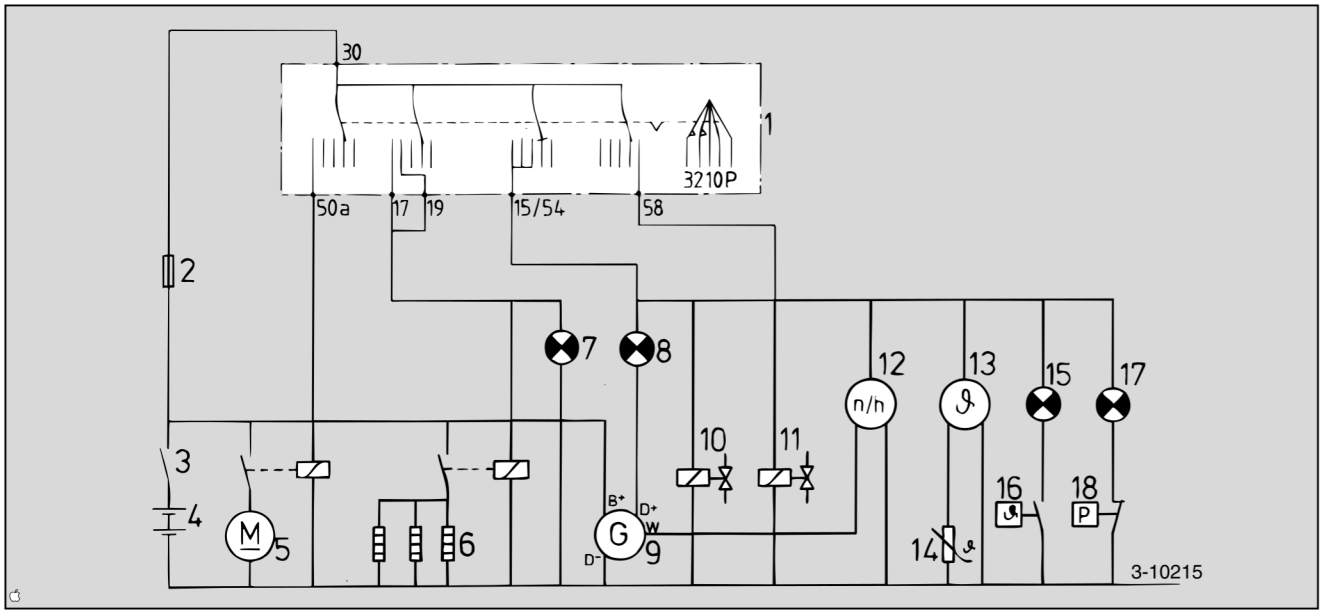

1 Gloei-startschakelaar
2 Zekering
3 Accuschakelaar
4 Accu
5 Startmotor
6 Gloeipluggen
7 Gloeicontrolelamp
8 Laadcontrolelamp
9 Dynamo
10 Brandstofklep
11 Stopmagneet
12 Toerenteller
13 Temperatuurmeter
14 Temperatuursensor
15 Waarschuwingslamp koelwatertemperatuur
16 Temperatuurschakelaar
17 Waarschuwingslamp oliedruk
18 Oliedrukschakelaar

1 Pre-heat start switch
2 Fuse
3 Battery switch
4 Battery
5 Startermotor
6 Glow plugs
7 Pre-heat check light
8 Battery charging check light
9 Alternator
10 Fuel valve
11 Stop solenoid
12 Tachometer
13 Temperature gauge
14 Temperature sensor
15 Warninglight cooling water temperature
16 Temperature switch
17 Warning light oil pressure
18 Oil pressure switch

1 Glüh-startschalter
2 Sicherung
3 Batterieschalter
4 Batterie
5 Anlassermotor
6 Glühkerzen
7 Kontrolleuchte glühen
8 Ladekontrolleleuchte
9 Lichtmaschine
10 Treibstoffventil
11 Abschaltmagnetspulle
12 Drehzahlmesser
13 Temperaturmesser
14 Temperatursender
15 Warnleuchte Kühlwassertemperatur
16 Temperaturschalter
17 Warnleuchte Öldruck
18 Öldruckschalter

1 Commutateur de préchauffage et démarrage
2 Fusible
3 Interrupteur de batterie
4 Batterie
5 Démarreur
6 Bougies incandescentes
7 Voyant de contrôle du préchauffage
8 Voyant de contrôle de la charge de batterie
9 Générateur
10 Soupape de carburant
11 Aimant d'arrêt
12 Tachymètre
13 Thermomètre
14 Emetteur de temperature
15 Voyant de contrôle de la température de l'eau
16 Palpeur de la température de l'eau
17 Voyant de contrôle de la pression d'huile
18 Palpeur de la pression d'huile

1 Llavo de contacto
2 Fusible
3 Interruptor de la batería
4 Batería
5 Motor de arranque
6 Bujías incandescentes
7 Indicador luminoso del precalentamiento
8 Indicador luminoso de la carga de la batería
9 Generador
10 Electroválvula de combustible
11 Electroimán de paro
12 Cuentarrevoluciones
13 Indicador de la temperatura
14 Transmisor de la temperatura
15 Indicador luminoso de la temperatura del agua
16 Termostato
17 Indicador luminoso de la presión de aceite
18 Presostato

1 Interruttore di avviamento/preaccensione
2 Fusibili
3 Interruttore della batteria
4 Batteria
5 Motorino de avviamento
6 Candela ad incandescenza
7 Spia della preaccensione
8 Spia della carica della batteria
9 Dinamo
10 Magneto di arresto
11 Magneto di arresto
12 Contagiri
13 Termometro
14 Trasmittente temperatura
15 Spia della temperatura dell'acqua
16 Termocontatto
17 Spia della pressione dell'olio
18 Trasmettitore della pressione dell'olio

vetus den ouden n.v.
FOKKERSTRAAT 571 - 3125 BD SCHIEDAM - HOLLAND - TEL.: +31 10 4377700
TELEX: 23470 - TELEFAX: +31 10 4152634 - 4153249 - 4372673 - 4621286

9.0416 I.STARTSL 12-98 Printed in the Netherlands