ARGOFET Laadstroomverdelers

met dynamo 'energizer'

www.victronenergy.com

Argofet 1003
3 bat 100 A

Net zoals de bekende Argodiode laadstroomverdelers, zijn de Argofet laadstroomverdelers bedoeld om meerdere accusets gelijktijdig te laden met één dynamo of acculader. Tijdens het ontladen worden de accusets van elkaar gescheiden door de Argofet. Wanneer bijvoorbeeld de accessoire accu ontladen wordt, zal de start accu volledig geladen blijven.

Het grote voordeel van FET (Field Effect Transistor) laadstroomverdelers is het zeer geringe spanningsverlies: minder dan 0,02 Volt bij weinig stroom en 0,1 Volt bij maximale stroom.

De uitgangsspanning van de dynamo hoeft niet verhoogd te worden wanneer een Argofet laadstroomverdeler wordt toegepast.

Meer informatie over het laden van accu's en laadstroom verdelers vindt u in ons boek 'Altijd Stroom'. Gratis verkrijgbaar bij Victron Energy en beschikbaar op www.victronenergy.com.

Dynamo 'energize' aansluiting

Sommige dynamo's beginnen alleen met laden indien er spanning aanwezig is op de B+ aansluiting. Wanneer de dynamo direct op een accu is aangesloten, zal er spanning op de B+ aansluiting staan. Een diode of FET laadstroomverdeler isoleert echter de accu's van de dynamo zodat deze niet zal starten.
De nieuwe Argofet laadstroomverdelers hebben een aparte stroom begrensde 'Energize' aansluiting waarmee spanning op de B+ aansluiting gezet kan worden wanneer het contactslot van de motor in de contactstand gezet wordt.

Argofet 1003
3 bat 100 A

Argofet Laadstroomverdeler	Argofet 100-2	Argofet 100-3	Argofet 200-2	Argofet 200-3
Maximale laadstroom (A)	100	100	200	200
Maximale dynamo stroom (A)	100	100	200	200
Aantal accu's	2	3	2	3
Kabel aansluiting	M8 bouten	M8 bouten	M8 bouten	M8 bouten
Gewicht (kg)	1,4 (3.1)	1,4 (3.1)	1,4 (3.1)	1,4 (3.1)
Afmetingen h x b x d in mm (en inch)	65 x 120 x 200 (2.6 x 4.7 x 7.9)	65 x 120 x 200 (2.6 x 4.7 x 7.9)	65 x 120 x 200 (2.6 x 4.7 x 7.9)	65 x 120 x 200 (2.6 x 4.7 x 7.9)

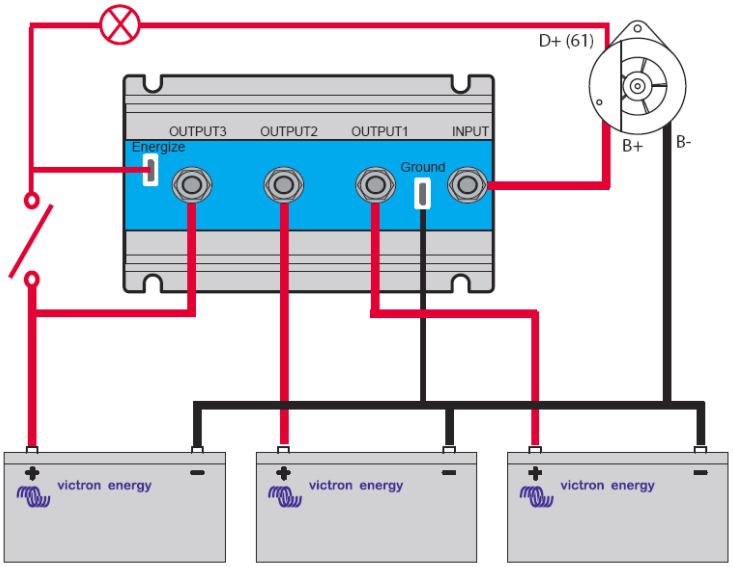

Victron Energy B.V. | De Paal 35 | 1351 JG Almere | The Netherlands
General phone: +31 (0)36 535 97 00 | Fax: +31 (0)36 535 97 40
E-mail: sales@victronenergy.com | **www.victronenergy.com**